Statens vegvesen

Road Supply A/S
Haukedalsveien 71
5115 Tertnes

Kristian Manger

Behandlende enhet:	Saksbehandler/telefon:	Vår referanse:	Deres referanse:	Vår dato:
Vegdirektoratet	Fredrik Nyberg / 40035038	23/10106-77		20.10.2023

Godkjenning av støyskjerm montert på LT 100-D vegrekkverk

Det vises til søknad vedrørende godkjenning av støyskjerm montert på LT 100-D vegrekkverk fra Road Supply A/S med journalnummer 23/10106-65 datert 15.09.23.

Søknaden inneholder:

- Testrapport nummer 2023:00944 (datasimulert TB51 test) datert 31.08.23 av støyskjerm montert på LT 100-D. Datasimuleringene er utført av SINTEF.
- Tegning nummer 20001-205-17-00 Rev. A datert 07.05.23.

Datasimulering av LT 100-D med støyskjerm viser at støyskjermen ikke utgjør fare for trafikanter ved påkjørsel. Skruene som brukes i rammen skal minst være av kvalitet M20 skruer. Produsent av støyskjerm er Road Supply A/S.

Med grunnlag i overnevnte gis herved adgang til bruk av LT 100-D med støyskjerm i henhold til tegning nummer 20001-205-17-00 Rev. A på offentlig veg i Norge. Ved gang/sykkel-veg eller annet oppholdsareal bak rekkverket skal det sjekkes at skjermen som festes i rammen ikke kan fragmenteres ved påkjørsel iht. til krav i N101.

Leverandøren er ansvarlig for å levere tilstrekkelig dokumentasjon til brukere for å sikre kvalitet av installasjon og fremtidig vedlikehold.

Vegdirektoratet publiserer en rekkverksliste med tilhørende gyldige dokumenter på vegvesen.no. Vegdirektoratet forbeholder seg retten til å endre eller tilbakekalle godkjenningen. Eventuelle endringer i produktets utforming eller materiale vil ugyldiggjøre denne godkjenningen.

Med hilsen

Postadresse
Statens vegvesen
Vegdirektoratet
Postboks 1010 Nordre Ål
2605 LILLEHAMMER

Telefon: 22 07 30 00

firmapost@vegvesen.no

Org.nr: 971032081

Kontoradresse
Brynsengfaret 6A
0667 OSLO

Fakturaadresse
Statens vegvesen
Fakturamottak DFØ
Postboks 4710 Torgarden
7468 Trondheim

Sigmund Reinsborg Log
Seksjonssjef

Fredrik Nyberg

Dokumentet er godkjent elektronisk og har derfor ingen håndskrevne signaturer.

REVISION HISTORY			
REV	DESCRIPTION	DATE	APPROVED
A	Issued for control	07.05.2023	Kristian Manger

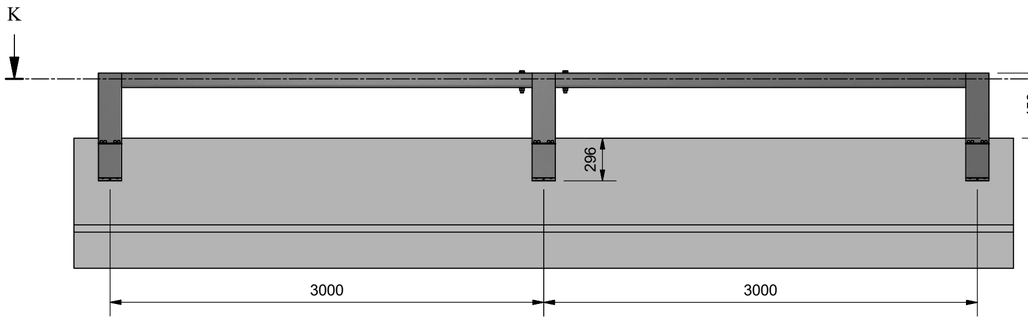

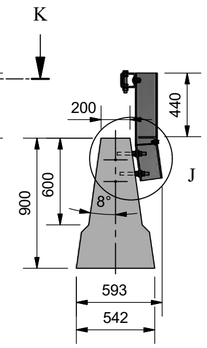

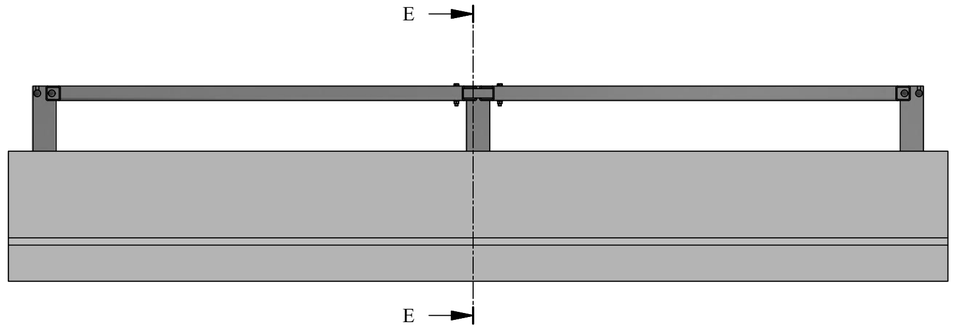

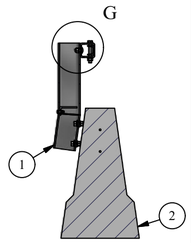

E-E (1 : 30)

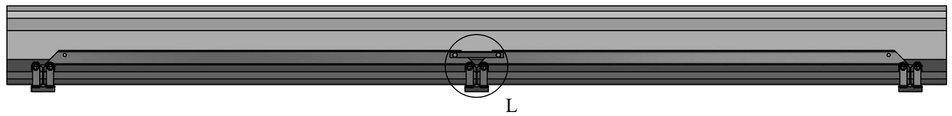

K-K (1 : 30)

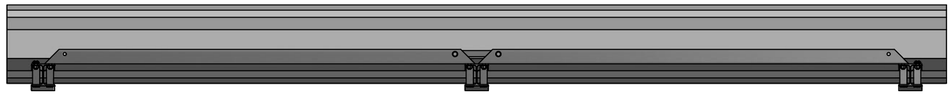

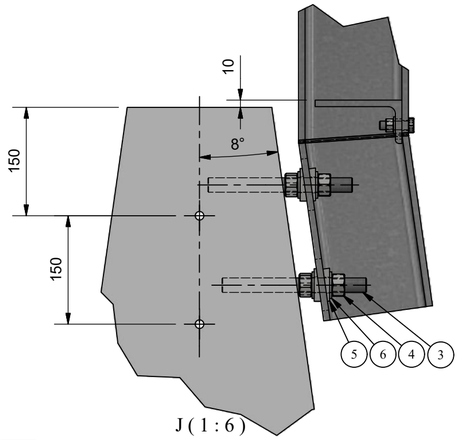

J (1 : 6)

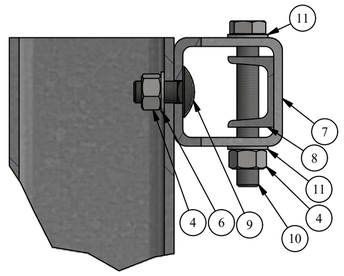

G (1 : 4)

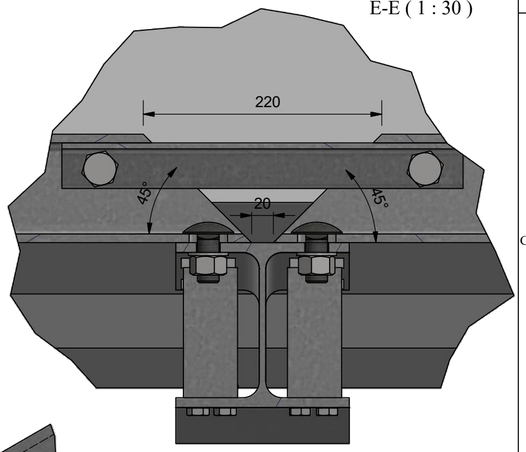

L (1 : 4)

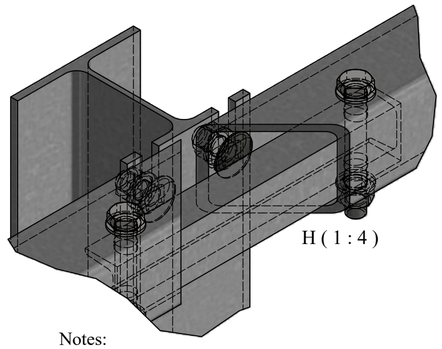

H (1 : 4)

DESIGN BESKYTTET

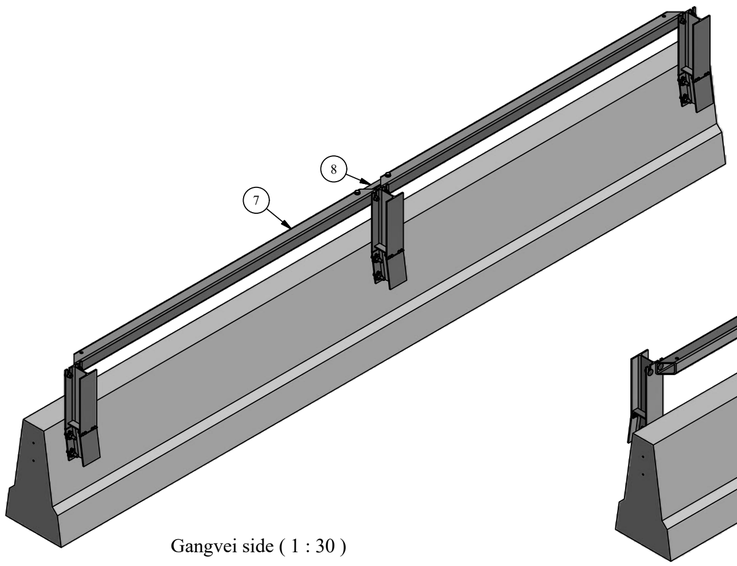

Gangvei side (1 : 30)

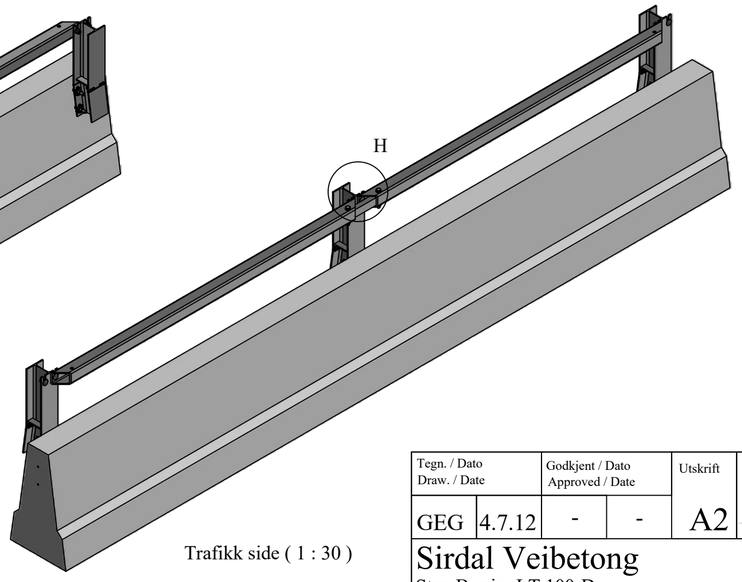

Trafikk side (1 : 30)

Notes:

1. General machining tolerances: ± 0.1 mm
2. All sharp edges to be rounded or chamfered
3. General surface roughness: Ra 3.2
4. Preparation for welding to be in accordance with weld type (ISO 2553:2014) and size
5. Galvanizing according to NS-EN 1461:2009 shall be done for all exposed areas

REV.	ITEM	QTY	PART NUMBER	DESCRIPTION	MATERIAL	MASS	SheetNo
A	12	1	20001-205-17-03	RHS 100x100x8	S355J2H Z1	65,9 kg	
	11	4	ISO 7089 - 20	Plain washers - Normal series - Product grade A		0 kg	
	10	2	ISO 4017 - M20 x 140	Hexagon head screws		0,4 kg	
	9	6	ISO 8678 - M20 x 45	Cup head square neck bolts with small head and short neck		0,2 kg	
A	8	2	20001-205-17-02	UNP 65	S355J2H Z1	2,5 kg	
A	7	2	20001-205-17-01	RHS 100x100x8	S355J2H Z1	64,8 kg	
	6	30	DIN 125 - A 21	Washer		0 kg	
	5	24	20001-205-17-01-04		S355J2H Z1	0,1 kg	
	4	32	ISO 4032 - M20			0,1 kg	
	3	12	Studbolt M20x200	Studbolt M20		0,5 kg	
	2	1	Betongrekkverk Sirdal LT 100-D for Støyskjerm		Concrete2650		
	1	3	20001-205-17-01-00	Straight column	S355J2H Z1	23,2 kg	

Parts List

Tegn. / Dato Draw. / Date		Godkjent / Dato Approved / Date		Utskrift	Skala
GEG	4.7.12	-	-	A2	1:5

Sirdal Veibetong
Step Barrier LT 100-D
Dobbel profil

Henvisning | Beregning | Filnavn T:\

SIRDAL VEIBETONG

18854-005

This drawing is our property.
It can't be reproduced
or communicated without
our written agreement.

ROAD SUPPLY AS
Haukedalsveien 71
5113 Tertnes
Telephone : +47 952 86 677

WEIGHT : N/A	MATERIAL :	DRAWING TITLE : Betongrekkverk LT 100-D_Støyskjerm 20001 Road Supply Noise Barrier	
DRAWN BY : Xu	DATE : 07.05.2023		
CHECKED BY :	DATE :	DRAWING NUMBER : 20001-205-17-00	REV. : A
APPROVED BY :	DATE :	FILE NAME : 20001-205-17-00_Uten Støyskjerm	
CUSTOMER :		SCALE : 1 : 30 / SHEET SIZE : A2	SHEET NO. : 1