Akse	1	2	3
Profilnummer	m	n	n + 20,3
Høydekote	o	p	q
Vertikalkurvatur	R = ∞		
Horisontalkurvatur	R = ∞		

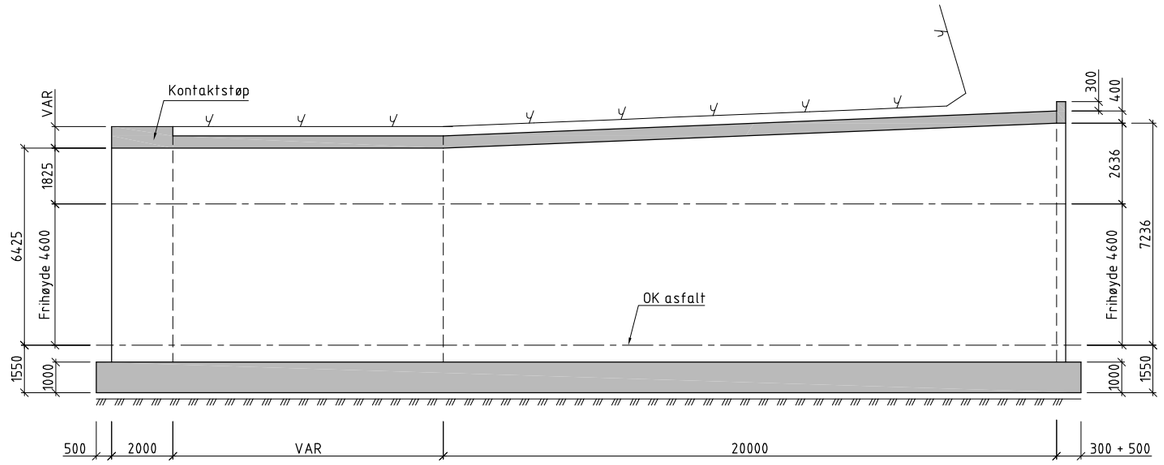

A SNITT
1:100

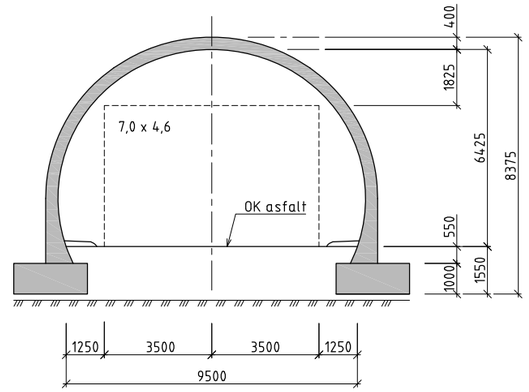

B SNITT
1:100

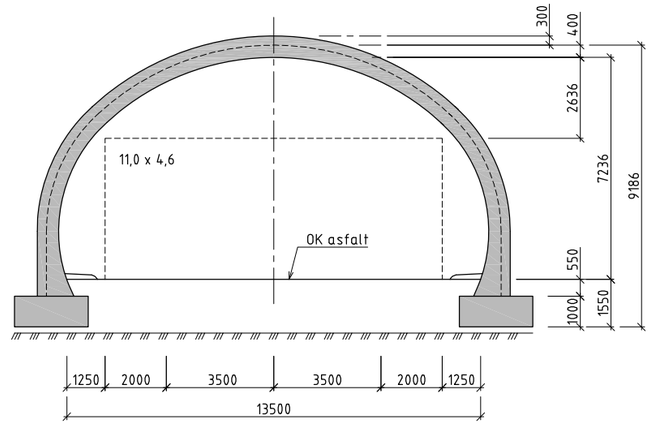

B SNITT
1:100

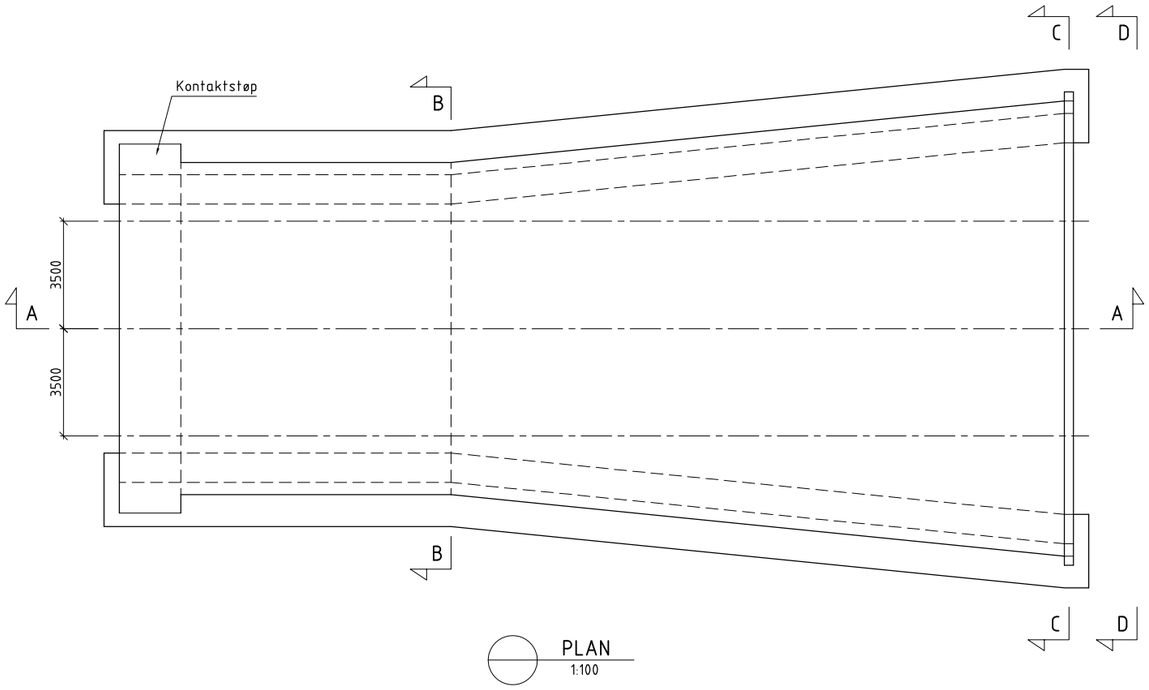

PLAN
1:100

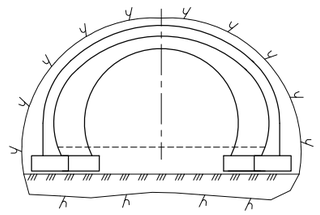

D OPPRISS
1:200

MERKNADER

1. Vegklasse H3, ÅDT 1.500, fartsgrense 90 km/t
2. Prosjekteringsregler: Håndbok N400 Bruprosjektering 2015
3. Belegningsklasse A3-4 i henhold til Prosesskode 2
4. Materialer:
   Betong: B45 SV-Standard
   Armering: B500NC

Revisjon	Revisjonen gjelder	Utarb	Kontr	Godkjent	Rev. dato
A					
B					

Statens vegvesen

Tegningsdato	30.06.2016
Bestiller	Knut Sjursheim
Produsert for	Region nord
Produsert av	Plan og prosjektering
Prosjektnummer	503598
PROF-nummer	18EV00006R_0033
Arkivreferanse	
Byggverksnummer	
Målestokk A1	Som vist
Tegningsnummer / revisjonsbokstav	K200

E6 Megården-Mørsvikbotn

Typisk tunnelportal
Oversiktstegning
Detaljregulering

Utarbeidet av	Kontrollert av	Godkjent av	Konsulentarkiv
havjoh	kriber	havjoh	