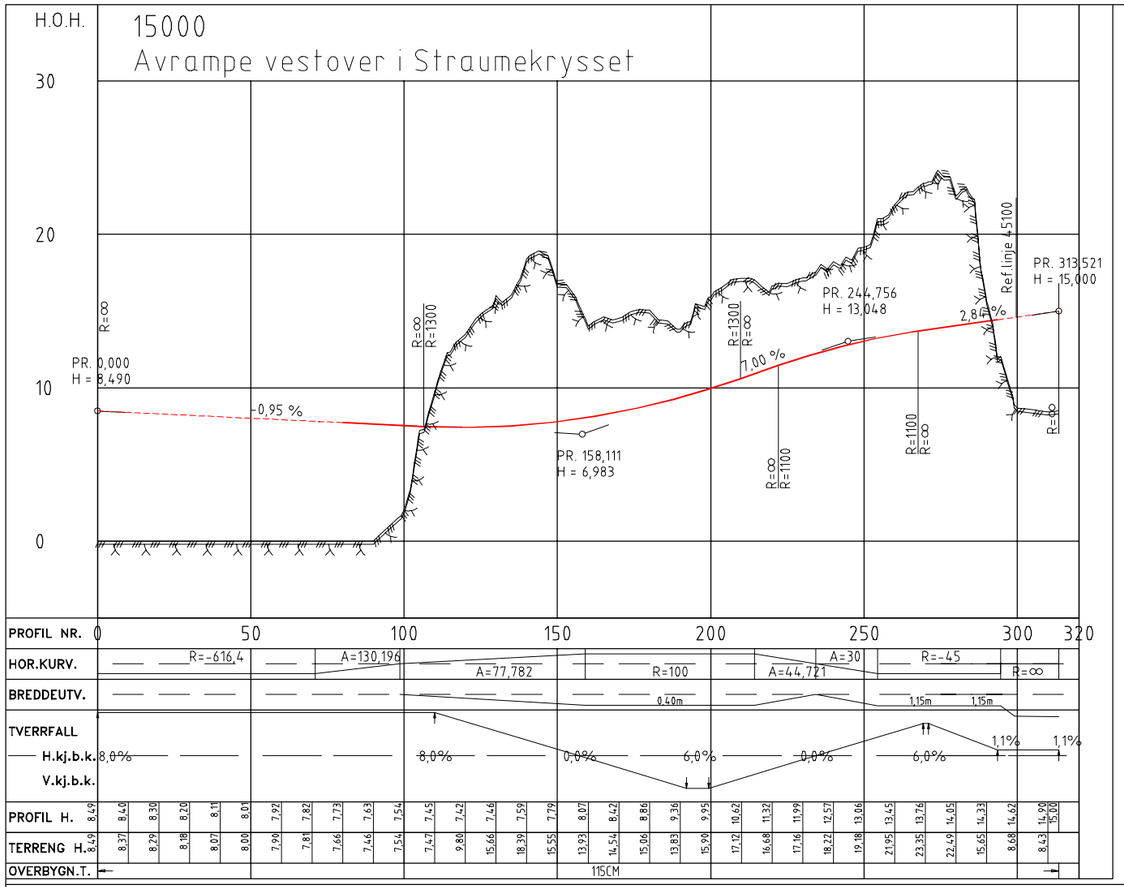

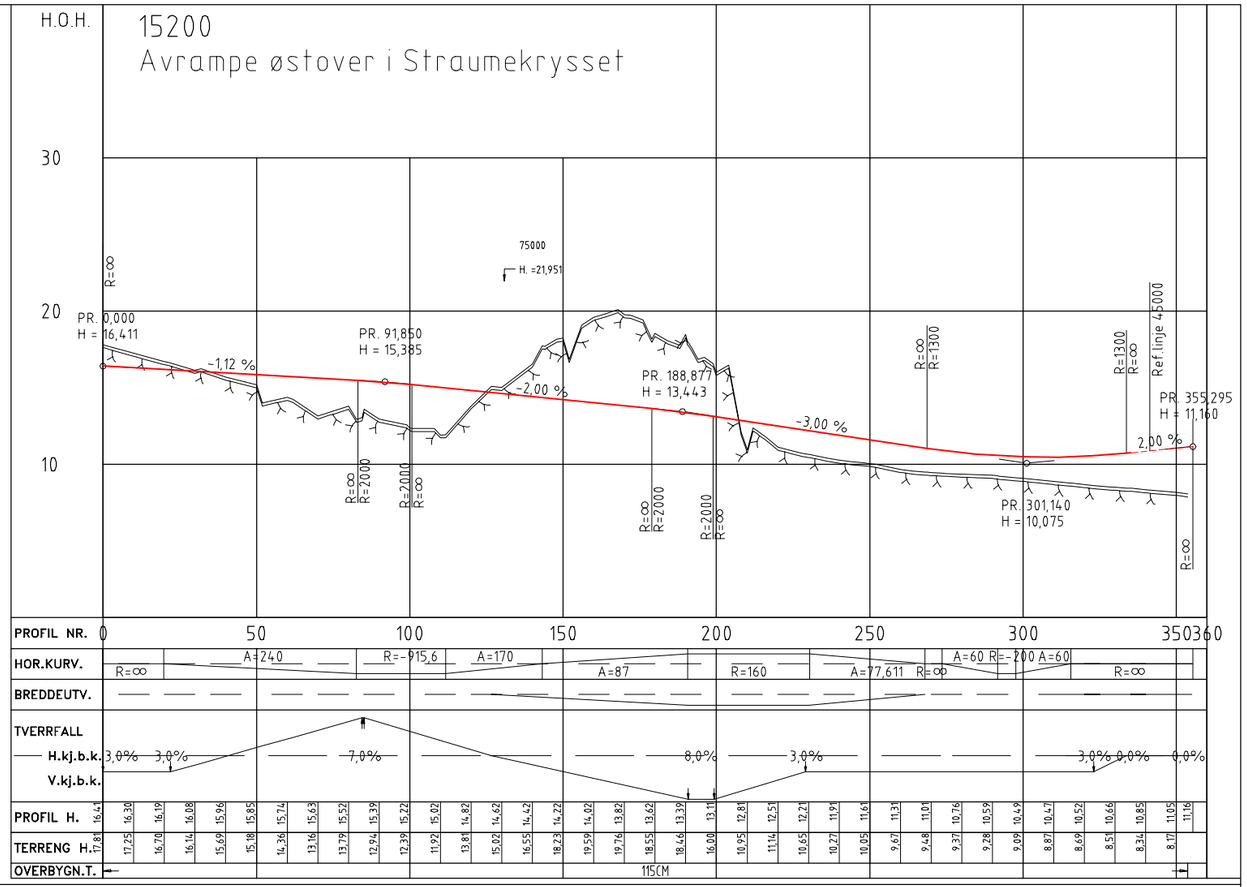

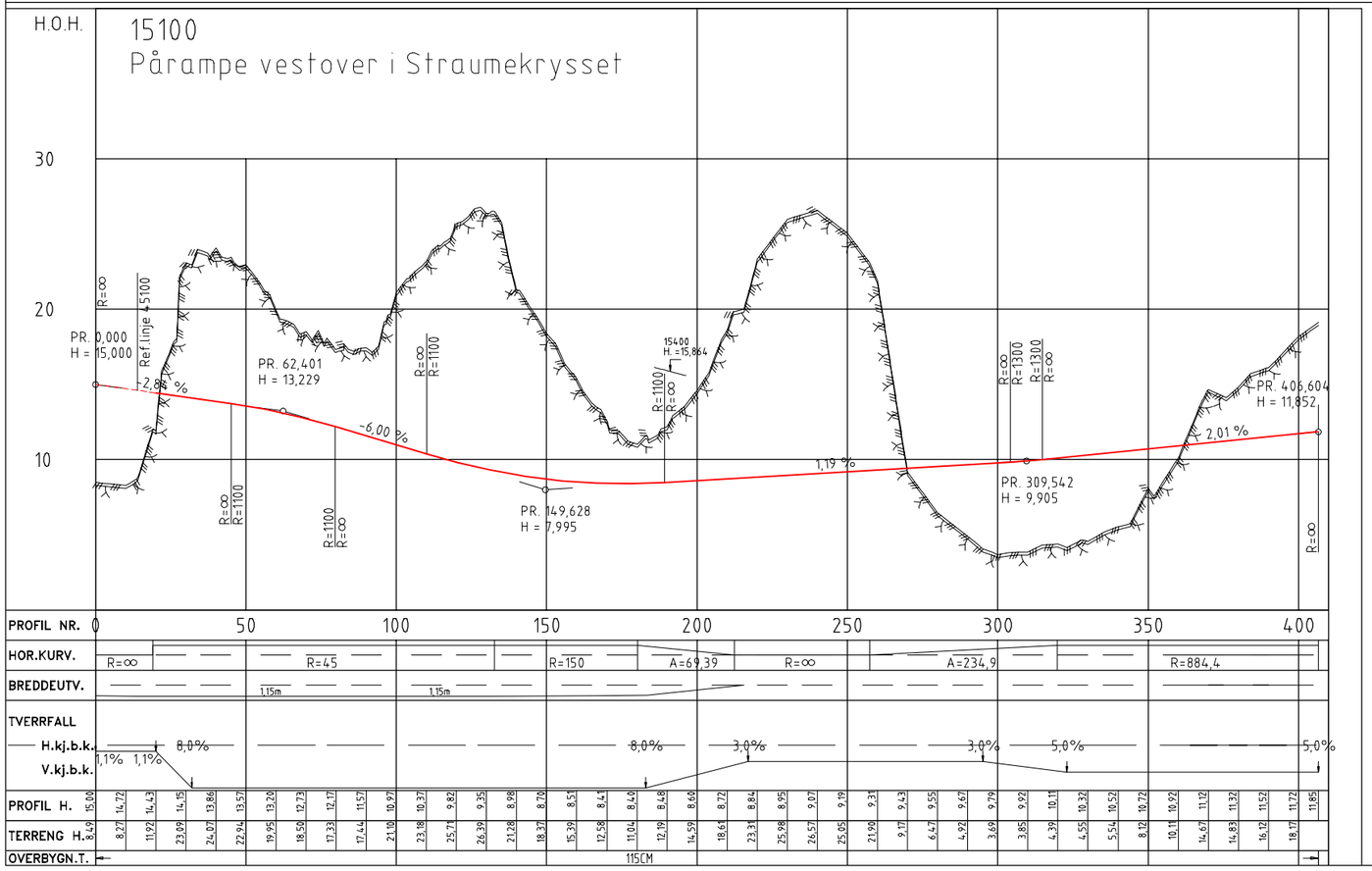

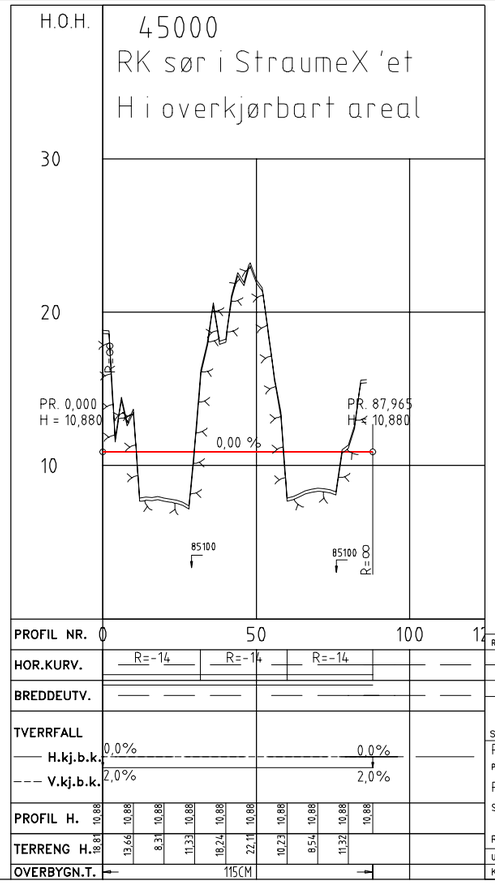

Henvisninger:

Lengdeprofil 15000 - tegning D31 og D40
Lengdeprofil 15100 - tegning D31 og D40
Lengdeprofil 15200 - tegning D30 og D31
Lengdeprofil 45000 - tegning D31 og D40

Revisjon	Revisjonen gjelder	Utarb	Kontr	Godkjent	Rev. dato

Statens vegvesen

Rv 555 Sambandet Sotra - Bergen
Parsell Kolltveit - Storavatnet
Profil
Straume - Arefjord

Reguleringsplan

Utarbeidet av	Kontrollert av	Godkjent av	Konsulentarkiv
KLYOSL	TICH	IEGOSL	1131189

Saksnr.	
Tegningsdato	13.03.2015
Bestiller	Knut Ekseth
Produsert for	Region Vest
Produsert av	Ramboll Norge AS
PROF-nummer	12R055R_20
Arkivnummer	
Byggverksnummer	
Målestokk A1	1:1000 / 1:200
Tegningsnummer/ revisjonsbokstav	D35